DC-Gebläse
69 x 70 x 20
Fabrikat NMB

Die DC-Gebläse sind kugelgelagert, mit zwei NMB-Präzisionskugellagern, für lange Lebensdauer und anhaltende Laufruhe.

Gehäuse und Gebläserad: Kunststoff, nach UL 94 V-0, schwarz, rückseitige Abdeckung aus Stahlblech
Motor: Verpolungs-/Blockierschutz mit automatischem Wiederanlauf
Förderrichtung: Ansaugrichtung axial (beidseitig), Ausblasrichtung radial, Luftaustritt erfolgt aus dem Gehäusefenster (18,9x17,7 mm)
Drehrichtung: im Uhrzeigersinn (vom Typenschild aus gesehen)
Betriebstemperatur: -10 °C bis +70 °C
Einbaulage: frei wählbar
Anschluss: verzinnte Anschlusslitzen nach UL 1061, AWG 26, Länge 200 mm
Gewicht: 55 g

Zulassungen: CUL (E89936), VDE (1507300)
Optionen:
- Tachosignal (2 Impulse pro Umdrehung)
- Blockiersignal („HIGH"-Signal + autom. Reset)
- PWM-Signal (auf Anfrage)
- mit geschützter Leiterplatte

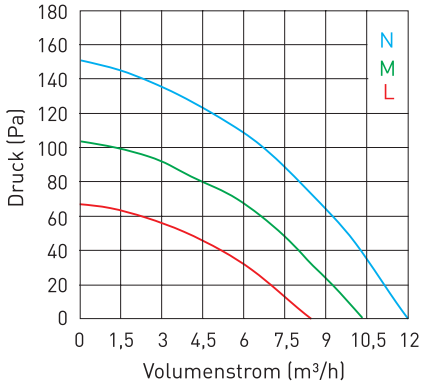

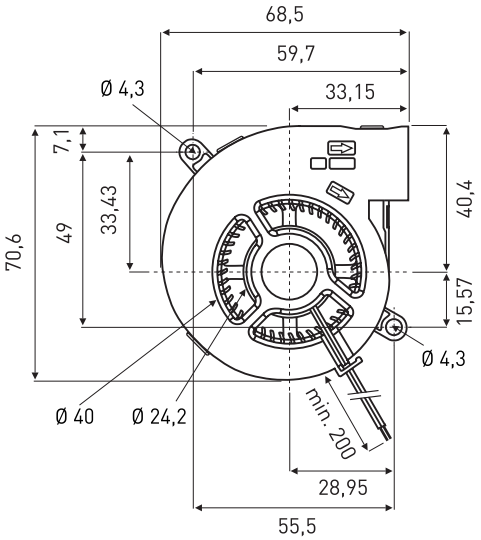

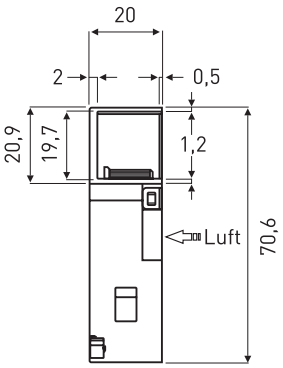

(Maße in mm)

DC-Gebläse	Spannung V DC (*)	Luftmenge m³/h	Strom mA	Watt W	Druck Pa	Drehzahl min⁻¹	Geräusch dB(A)	Lebensdauer L_{10}/25 °C h
06920GA-12L-AA-00	12 (6,5-13,8)	8,4	90	1,08	66,0	2.900	23,0	70.000
06920GA-12M-AA-00	12 (6,5-13,8)	10,2	150	1,80	102,0	3.500	29,0	70.000
06920GA-12N-AA-00	12 (6,5-13,8)	12,0	250	3,00	150,0	4.100	33,0	70.000

* zulässiger Spannungsbereich, Startspannung 7,5 V DC (06920GA-12L-AA-00) / 7 V DC (06920GA-12M-AA-00) / 6,5 V (06920GA-12N-AA-00)

(Stand: 21.06.2016)