© THIS DRAWING IS THE EXCLUSIVE PROPERTY OF MARQUARDT. WITHOUT THEIR CONSENT IT MAY NOT BE REPRODUCED OR GIVEN TO THIRD PARTIES.

CONFIDENTIAL

VERTRAULICH

© Alle Rechte bei Marquardt, auch fuer den Fall von Schutzrechtsanmeldungen. Jede Verfuegungsbefugnis, wie Kopier- und Weitergaberecht, bei uns.

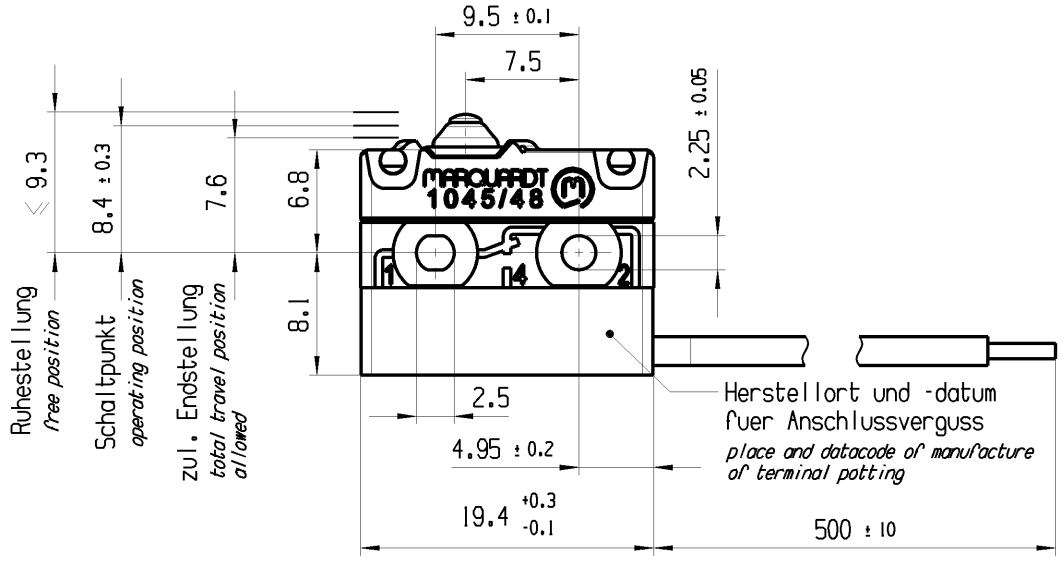

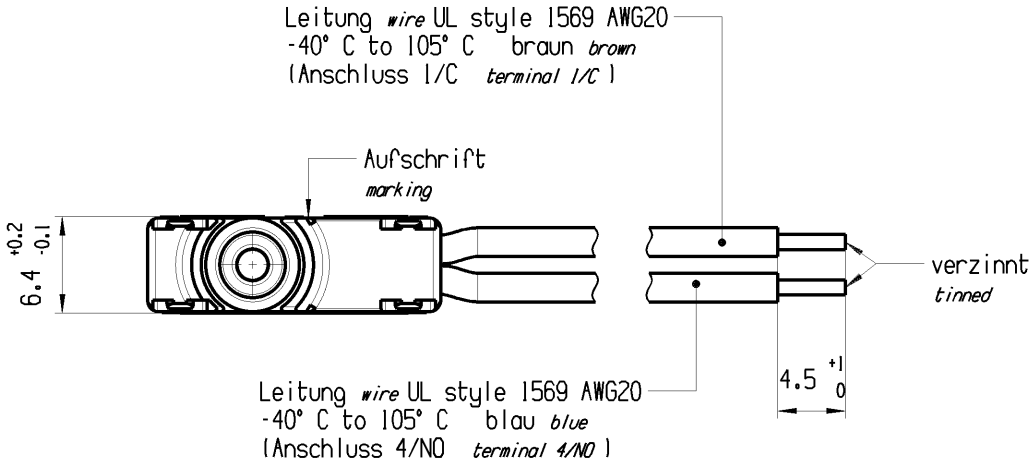

Aufschrift
Marking

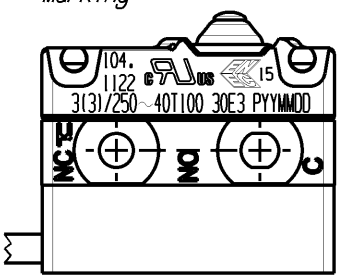

G: Konform nach IEC 60335-1:2001 Kap. 30
G: matching IEC 60335-1_2001 clause 30

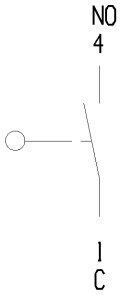

Schliesser 1-polig
single pole normally open

Schaltbetaetigungskraft *actuating force*	≤ 2.6 N
Rueckschaltkraft *release force*	≥ 0.7 N
Differenzweg *movement differential*	≤ 0.2 mm
IP Schutzklasse nach EN 60529 *protection class acc to EN 60529*	IP 67 *IP 67*

fuer Form und Lage FOR SHAPE AND LOC.	◎ ⏥	0.1	
fuer Winkel FOR ANGLE ± 2°			

Allgemeintoleranzen
UNTOLERANCED DIMENSIONS

PROJEKTION

Abmasse und Nennmassbereiche Angaben in mm
ALL DIMENSIONS ARE IN MILLIMETRES

	Laenge LENGTH	Radien RADII
0-6	± 0.1	± 0.2
>6-15	± 0.15	± 0.3
>15-30	± 0.2	± 0.5
>30-70	± 0.3	± 10%
>70-120	± 0.4	
>120	± 0.8	

Pause COPY

Blatt SHEET 01

Original Din A4 | Massstab SCALE 2:1

0 10 20 30mm

TYP	Zeichn./DRAWING NO.	Index
K	10481132	b

SCHNAPPSCHALTER

snap action switch

CAD: NX V10.0

gez./DRAWN BY 30.07.12 BRC
gepr./CHECKED BY

Ersatz fuer/REPLACEMENT OF

MARQUARDT

Ausg. ISSUE	Aenderung REVISION	gez. DRAWN BY	Ausg. ISSUE	Aenderung REVISION	gez. DRAWN BY
b	101720	06.04.16 BRC			
a	80327	14.03.13 BRC			
	79871	05.09.12 BRC			