M30-Verbindungsleitung mit USB 2.0 Doppelstock

Leistungsplus

USB 2.0-Verbindungsleitungen
1. Seite: M30-Gerätedose mit
2x Buchse USB 2.0 Typ A
2. Seite: 2x Stecker USB 2.0 Typ A

Schutzart: IP 64 / IP 67 (frontseitig, Schutzkappe aufgesteckt)
Polzahl: 4
Gehäuse: M30-Gerätedose aus Kunststoff (PA), nach UL 94 V-0, schwarz
Schutzkappe: Elastolan, nach UL 94 HB, schwarz
Kunststoffmutter: Kunststoff (PA), nach UL 94 V-2, schwarz
Kontakte: vergoldet
Lieferumfang: Kunststoffmutter (M30x1,5), M30-Flachdichtung, fest montierte Schutzkappe
Hinweis: für neutrale Schutzkappe letzte Stelle der Bestellnummer auf „B" umstellen (kundenspezifischer Aufdruck auf Anfrage)

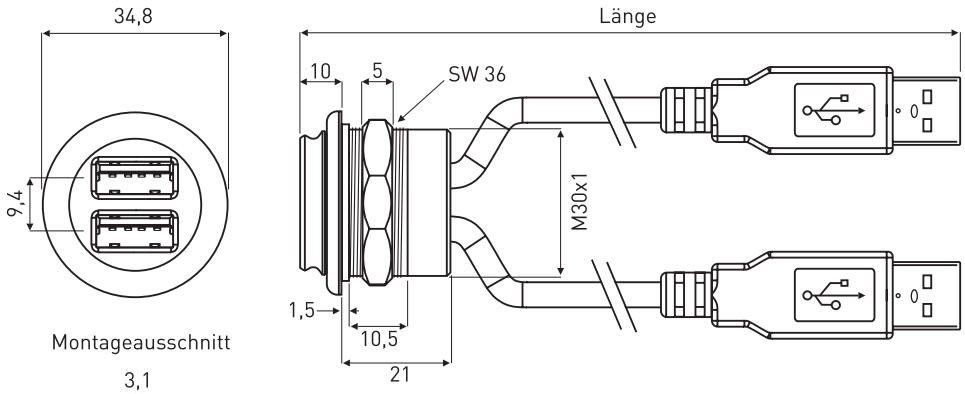

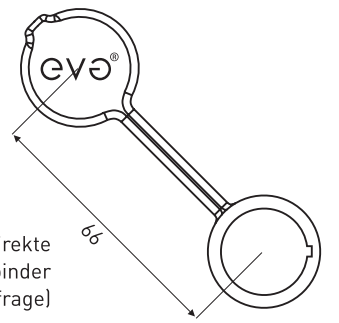

Abgang 45°, dadurch direkte Aneinanderreihung der Steckverbinder möglich (Abgang senkrecht auf Anfrage)

(Maße in mm)

Länge m	USB 2.0-Verbindungsleitung Doppelstock
0,5	41-038USB-61290 A
1,0	41-038USB-61291 A
1,5	41-038USB-61292 A
2,0	41-038USB-61293 A
3,0	41-038USB-61294 A

(Stand: 30.10.2018)