M30-Verbindungsleitung mit USB 3.0 Doppelstock

Leistungsplus

USB 3.0-Verbindungsleitungen
1. Seite: M30-Gerätedose mit
2x Buchse USB 3.0 Typ A
2. Seite: 2x Stecker USB 3.0 Typ A

Schutzart: IP 64 / IP 67 (frontseitig, Schutzkappe aufgesteckt)
Polzahl: 9
Gehäuse: M30-Gerätedose aus Kunststoff (PA), nach UL 94 V-0, schwarz
Schutzkappe: Elastolan, nach UL 94 HB, schwarz
Kunststoffmutter: Kunststoff (PA), nach UL 94 V-2, schwarz
Kontakte: vergoldet
Lieferumfang: Kunststoffmutter (M30x1,5), M30-Flachdichtung, fest montierte Schutzkappe
Hinweis: für neutrale Schutzkappe letzte Stelle der Bestellnummer auf „B" umstellen (kundenspezifischer Aufdruck auf Anfrage)

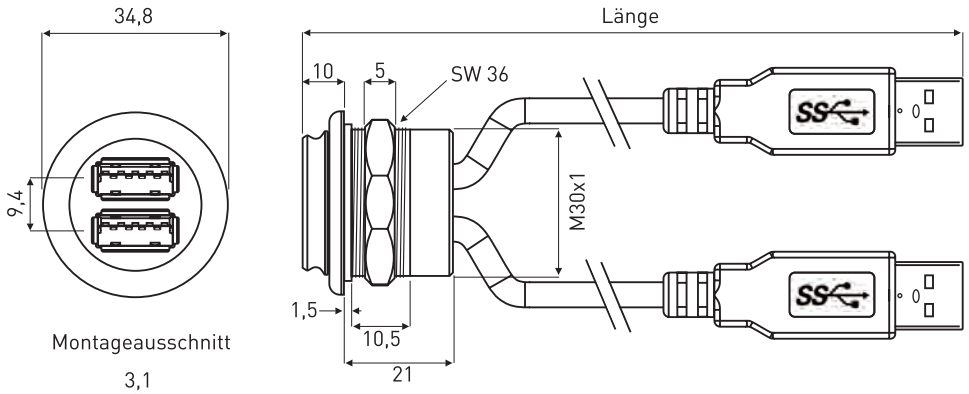

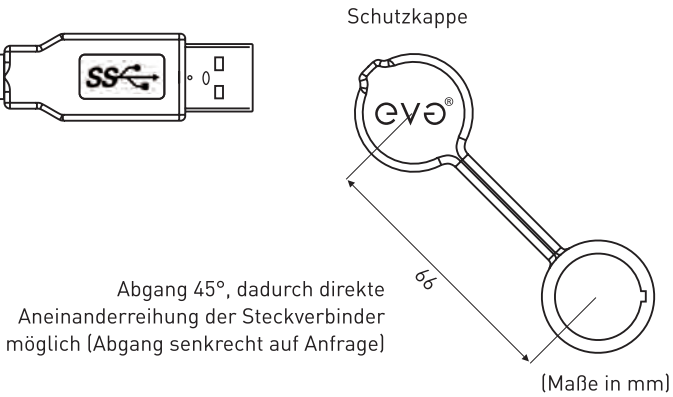

Länge m	USB 3.0-Verbindungsleitung Doppelstock
0,5	41-038USB-61390 A
1,0	41-038USB-61391 A
1,5	41-038USB-61392 A
2,0	41-038USB-61393 A
3,0	41-038USB-61394 A

(Stand: 30.10.2018)