Schaltnetzteil IP42 für LED- und Beleuchtungsanwendungen im Innenbereich 90~264 VAC => 24 VDC
0.34 A 8 W

new

Siehe unten:
Zulassungen und Konformitäten

Beschreibung
- Universal AC Spannungsbereich
- Komplett isoliertes Gehäuse
- Schutzmassnahmen: Kurzschluss, Überlast, Überspannung
- Geringe Leerlaufleistung <0.5W
- 100% full load burn-in test

Alleinstellungsmerkmale
- Konstantspannung
- Luftgekühlt
- Kleines und kompaktes Design
- Geringe Kosten, hohe Zuverlässigkeit

Merkmale
- Geeignet für LED-Komponenten oder Komponenten wie LED-Dekoration oder Werbe-Komponenten innerhalb der Spezifikation

Weblinks
html-Datenblatt, Allgemeine Produktinformation, Produkte News, Detailanfrage zu Typ

Technische Daten

Spannungsbereich	128 bis 370 VDC, 90 bis 264 VAC (47 bis 63 Hz)
Zulässige Betriebstemperatur	-30 bis +70 °C
IP-Schutzgrad	IP 42 gemäss IEC 60529
Schutzklasse	Geeignet für Geräte der Schutzklasse II gemäss IEC 61140
Kurzschlussschutz	ja
Überlastschutz	ja
Überspannungsschutz	ja

Produktnormen	UL 8750 CSA CS22.2 no. 250.0
Anwendungsnormen	EN 60950-1 EN 61347-1 EN 61347-2-13
EMV-Emission gemäss	EN 55022 EN 61000-3-2 EN 61000-3-3
EMV-Festigkeit gemäss	EN 55024 EN 61000-4-2,3,4,5,6,8,11 light industry level (surge 2KV), criteria A

Zulassungen und Konformitäten

Detaillierte Informationen zu Zulassungen, Normanforderungen, Verwendungshinweisen und Prüfdetails finden Sie in Details zu Zulassungen

Konformitäten

Das Produkt ist konform mit folgenden Richtlinien

Identifikation	Details	Aussteller	Beschreibung
CE	CE-Konformitätserklärung	SCHURTER AG	Die CE-Kennzeichnung erklärt, dass das Produkt gemäss der EU-Vordnung 765/2008 den geltenden Anforderungen genügt, die in den Harmonisierungsrechtsvorschriften der Gemeinschaft über ihre Anbringung festgelegt sind.
RoHS COMPLIANT	RoHS	SCHURTER AG	EU Richtlinie RoHS 2011/65/EU
REACH	REACH	SCHURTER AG	Am 1. Juni 2007 trat die Verordnung (EG) Nr. 1907/2006 zur Registrierung, Bewertung, Zulassung und Beschränkung chemischer Stoffe 1 (kurz: "REACH") in Kraft.

Dimension [mm]

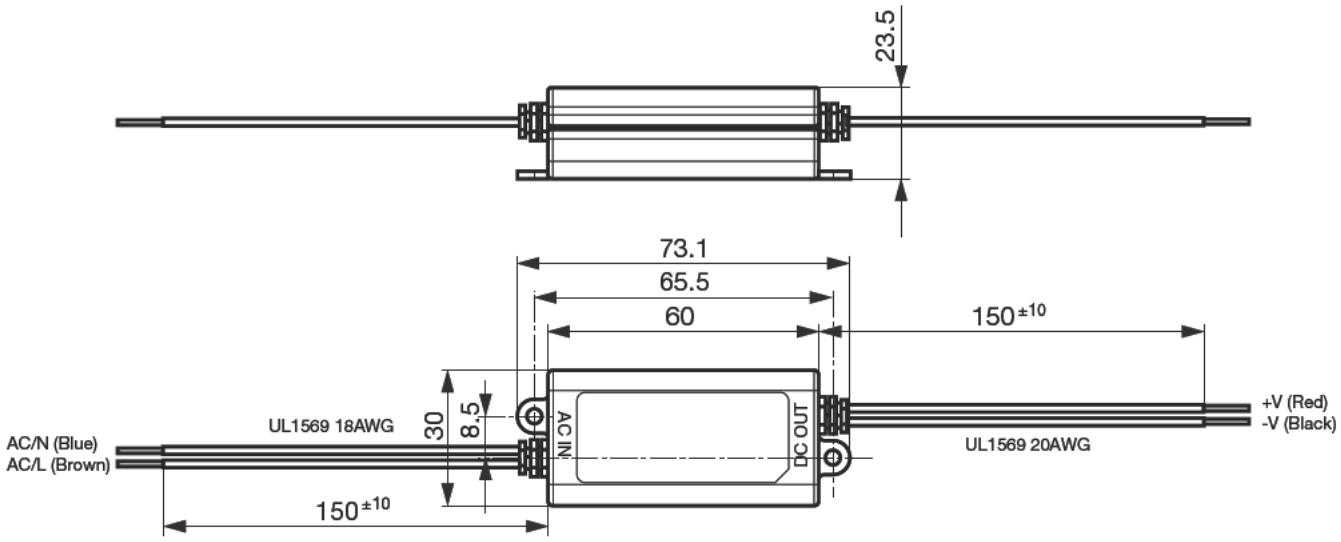

Bezeichnung	Bestellnummer
Netzteil PSUP 24 VDC / 0...0.34A	3-108-130

Oft verkauft.

Sie können die Verfügbarkeit all unserer Produkte in Echtzeit prüfen:https://www.schurter.com/de/Stock-Check/Produktverfuegbarkeit-SCHURTER

Verpackungseinheit 5 ST

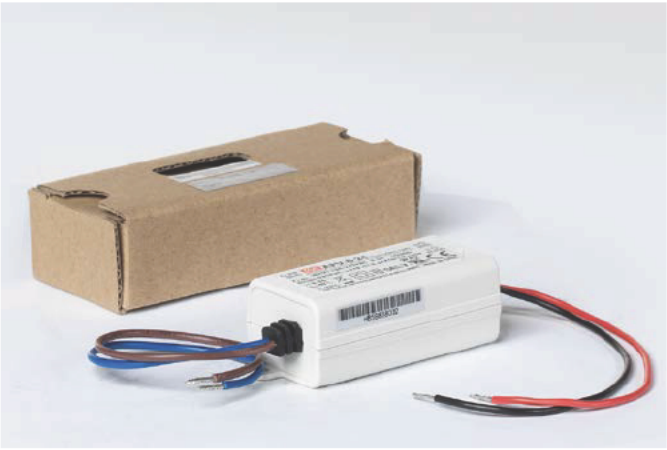

28.03.2018

Die im Dokument aufgeführten Spezifikationen, Beschreibungen und Darstellungen basieren auf aktuellen Informationen. Änderungen sind vorbehalten. Die dargestellten Angaben werden als korrekt und zuverlässig angesehen. Allerdings sollten Anwender jedes ausgewählte Produkt unabhängig davon für Ihre eigenen Anwendungen beurteilen und testen.